Model Moreno 220 vertical U-180
Układy typowe
Część I - U-180

Producent schodów modulowych i kręconych system CORA

Schody CORA model Moreno 220 vertical U-180

Układ typowego kol.
Ilość elementów: 15 elementów/15 wysokości
Wysokość stopnia hs = 17,0 - 23,0 cm
Wysokość kondygnacji: 272,0 / 368,0 cm

Opis znaczeń kolorów:
Linia czerwona : przerywana i ciągła minimalny otwór w stropie, wymiary w mm;
Linia czarna: długość i szerokość zabiegu schodów

CORASCHODY

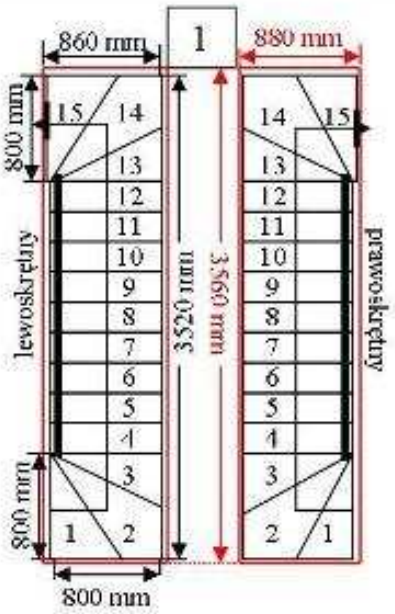

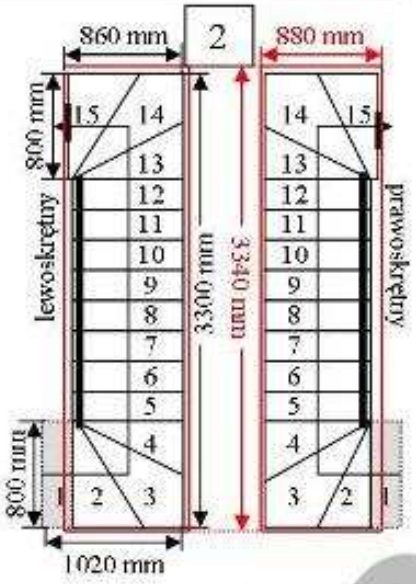

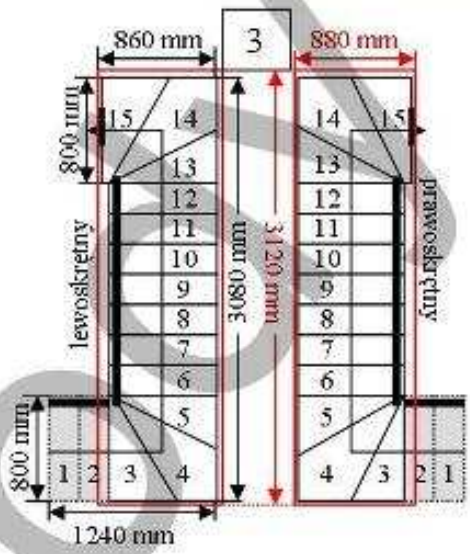

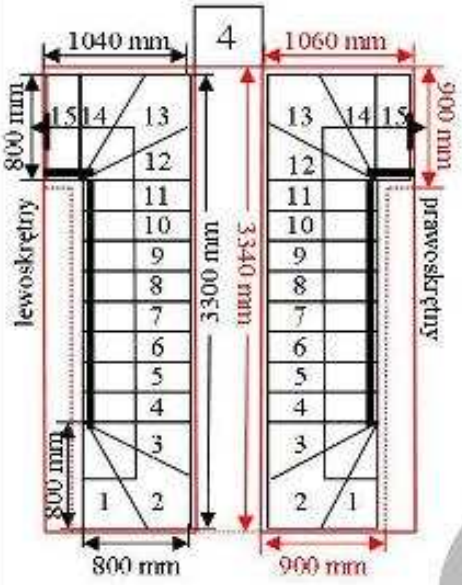

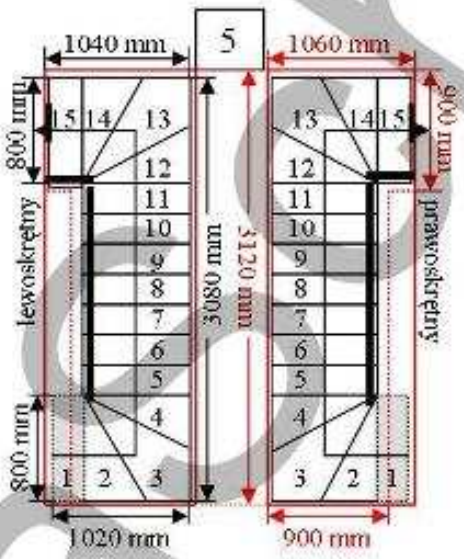

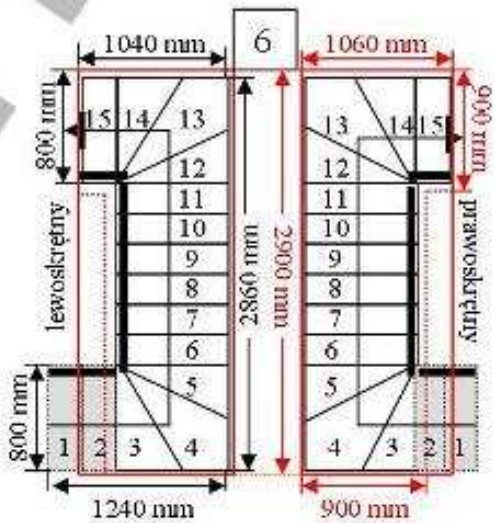

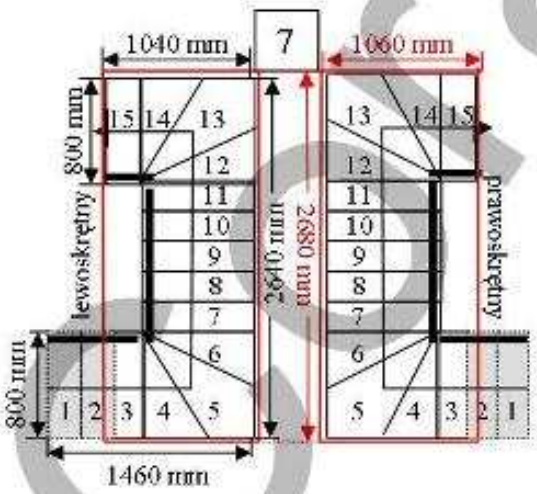

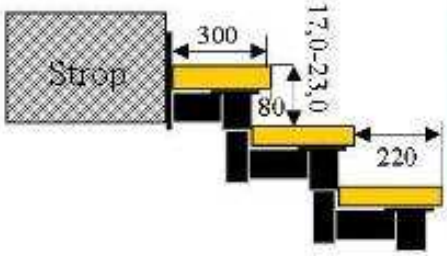

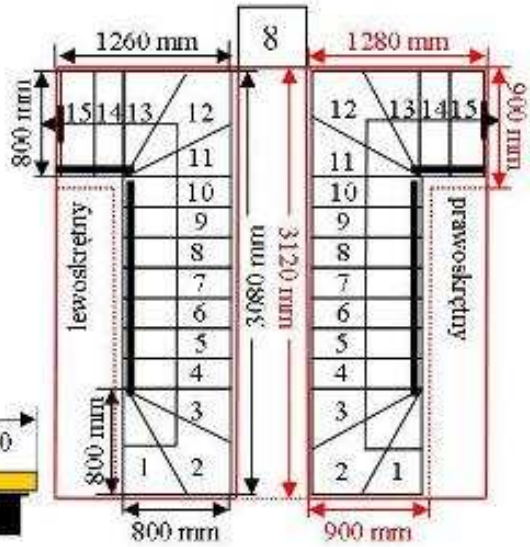

Orasche

Model Moreno 220 vertical U-180
Układy typowe
Część 11 - U-180

CORASCHODY

Opis znaczeń kolorów:
Linia czerwona: ciągła i przerywana minimalny otwór w stropie, wymiary w mm,
Linia czarna: długość i szerokość biegu schodów w mm,

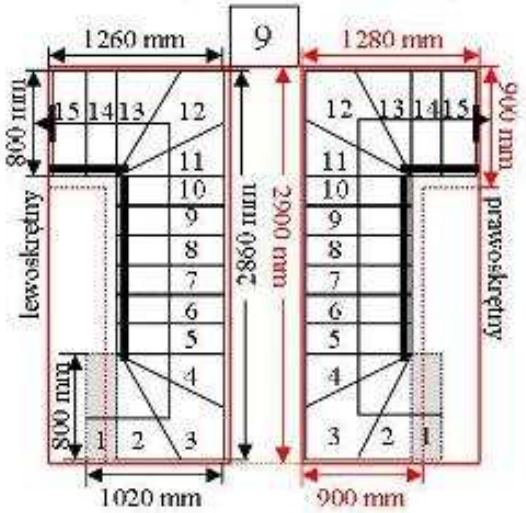

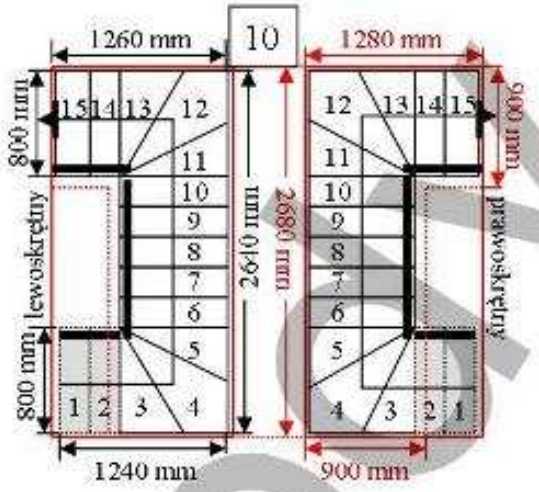

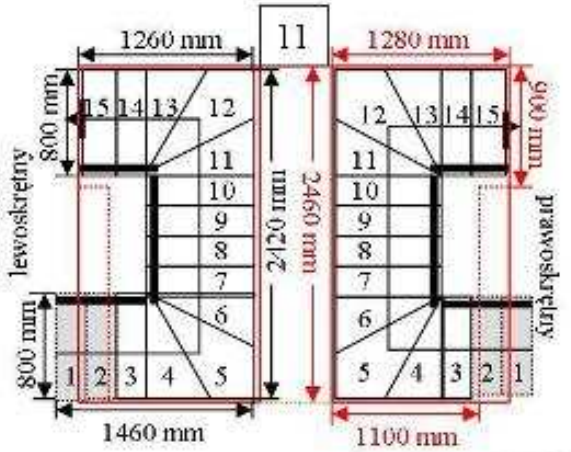

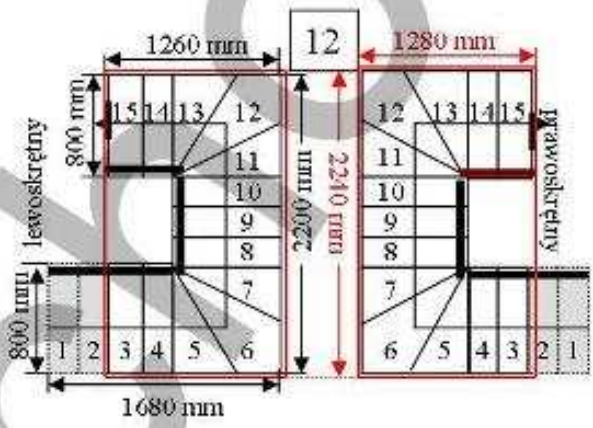

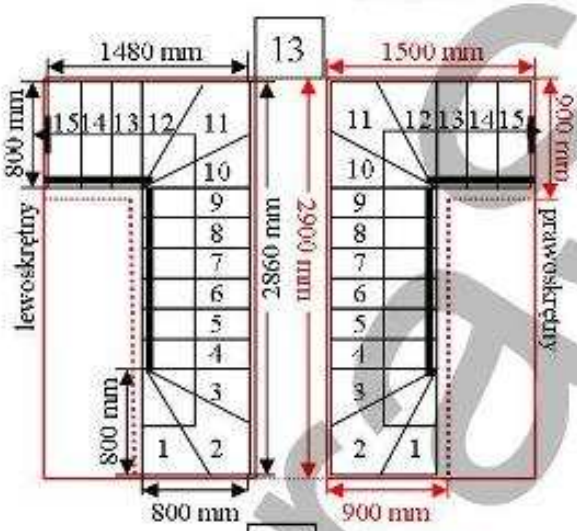

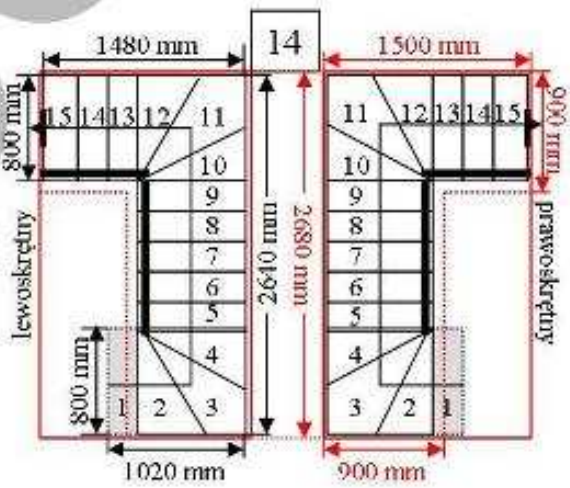

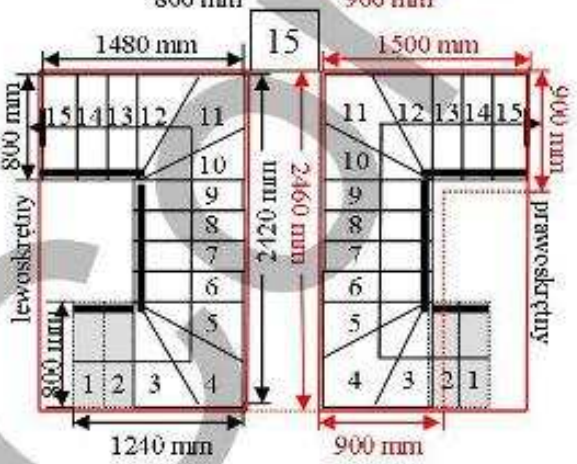

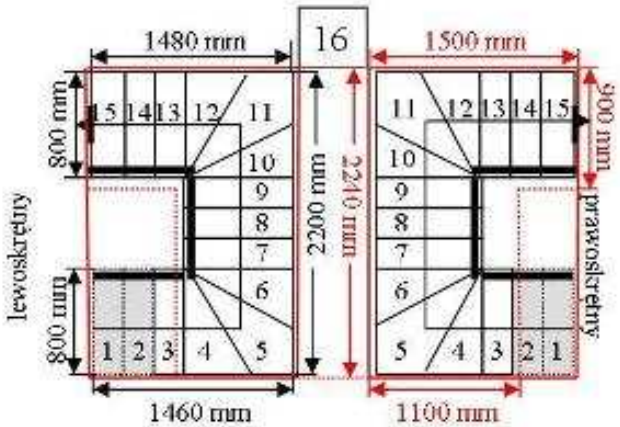

CORASCHODY

Model Moreno 220 vertical U-180
Układy typowe
Część 1 1 1 - U-180

CORASCHODY

Opis znaczeń kolorów:
Linia czerwona : ciągła i przerywana minimalny otwór w stropie, wymiary w mm,
Linia czarna: długość i szerokość biegu schodów w mm,

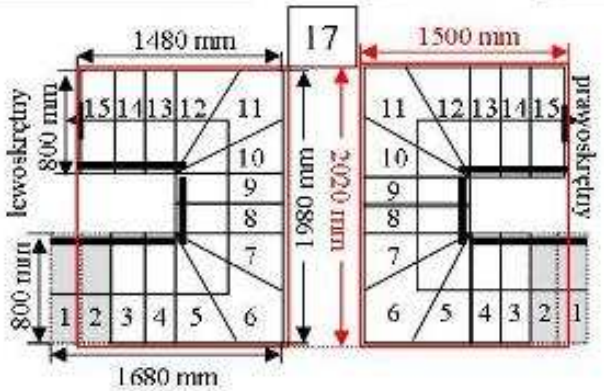

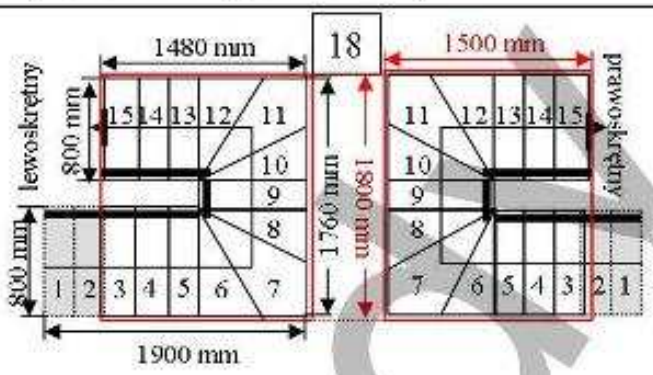

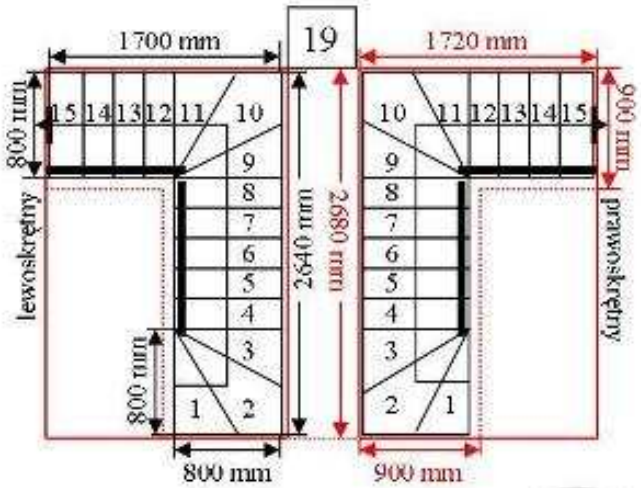

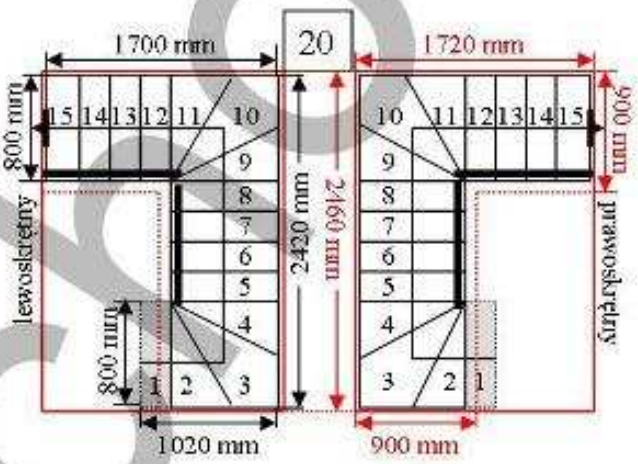

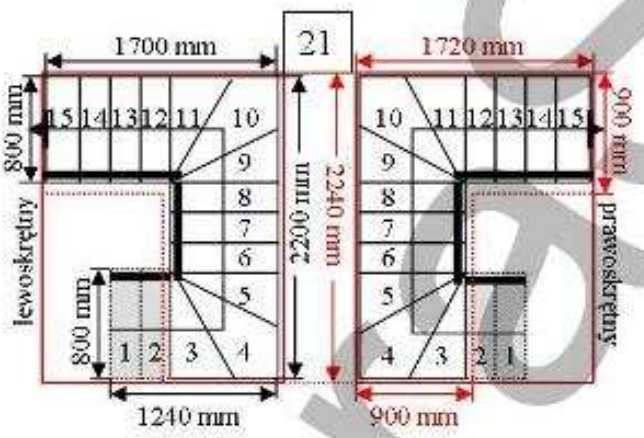

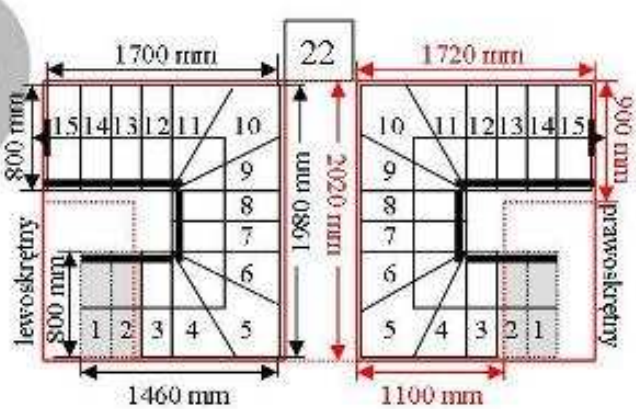

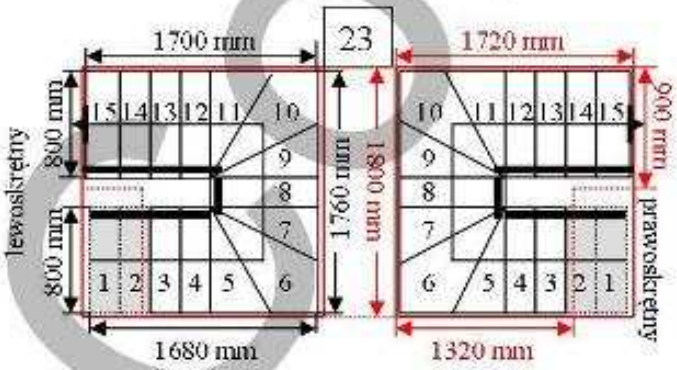

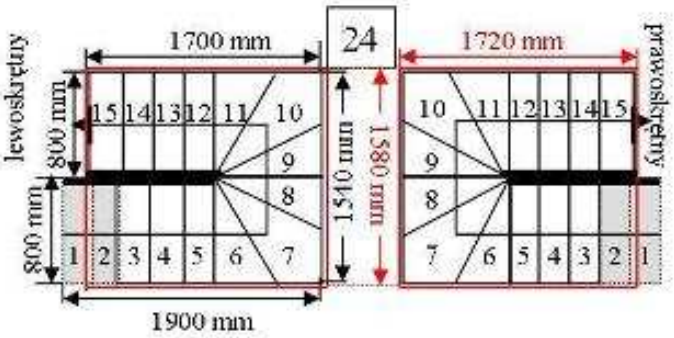

CORASCHODY

Model Moreno 220 vertical U-180
Układy typowe
Część I V - U-180

CORASCHODY

Opis znaczeń kolorów:
Linia czerwona : ciągła i przerywana minimalny otwór w stropie, wymiary w mm,
Linia czarna: długość i szerokość biegu schodów w mm,

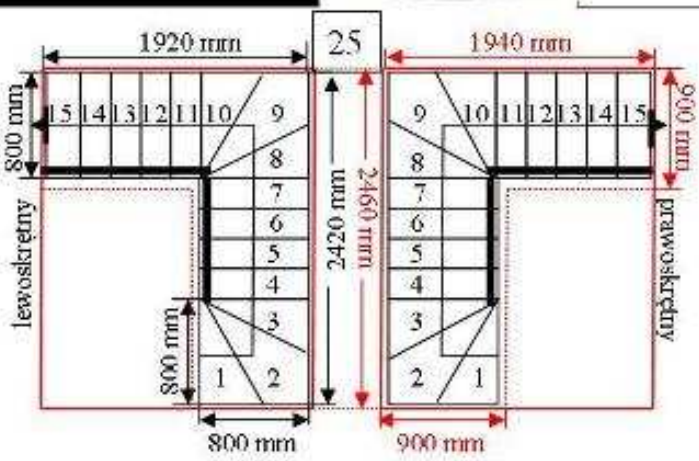

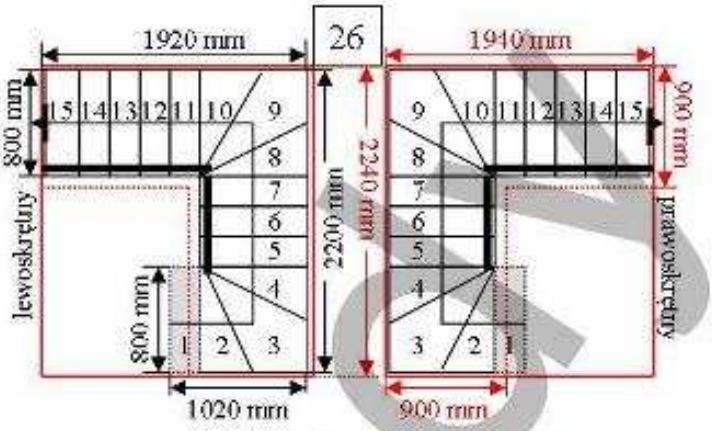

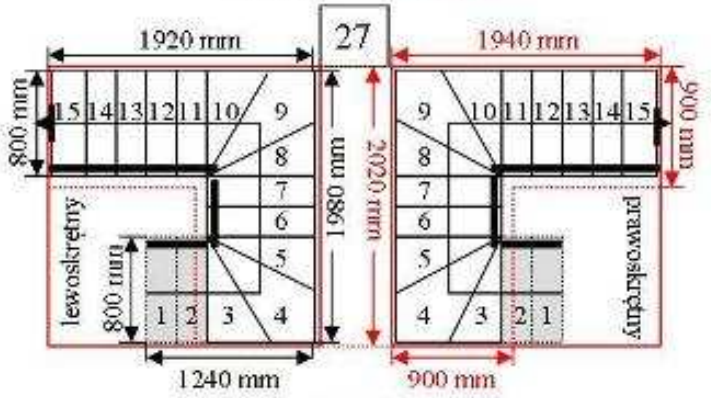

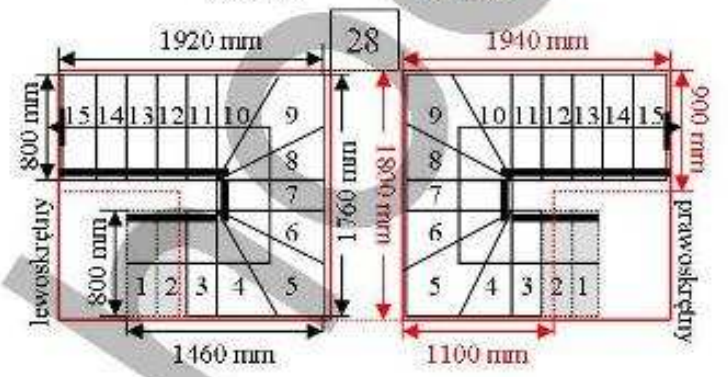

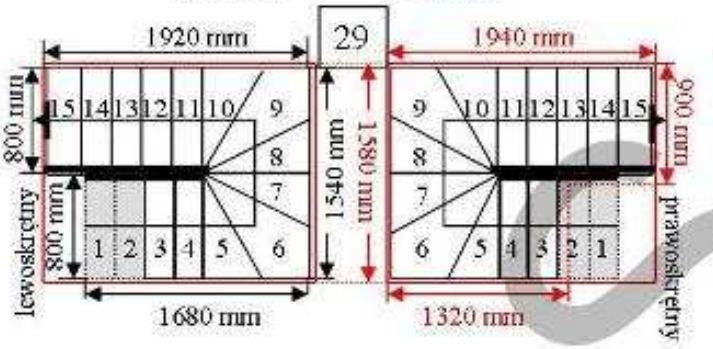

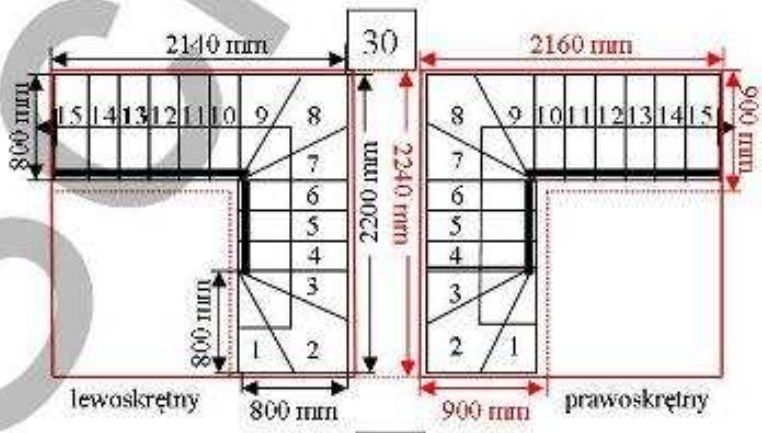

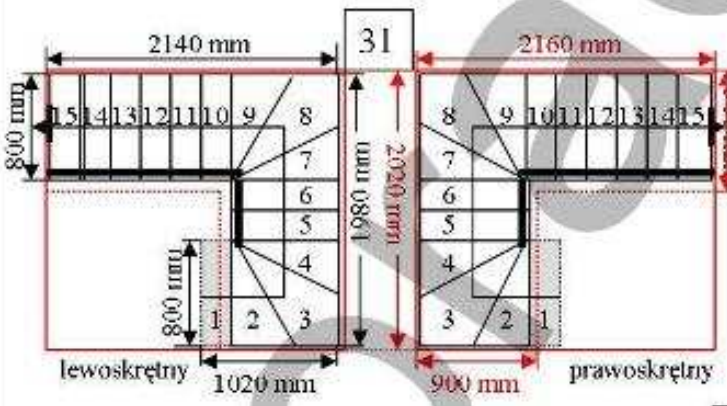

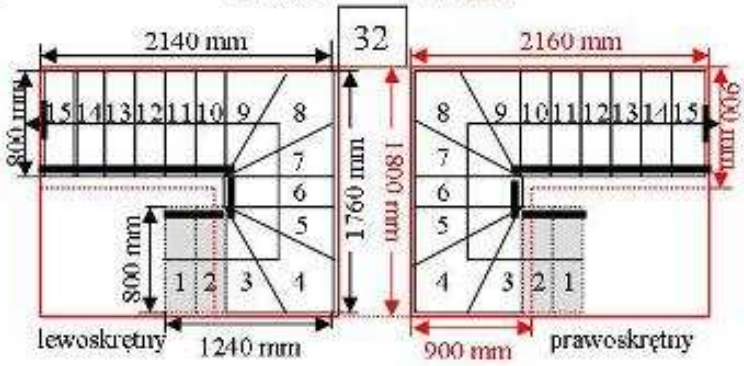

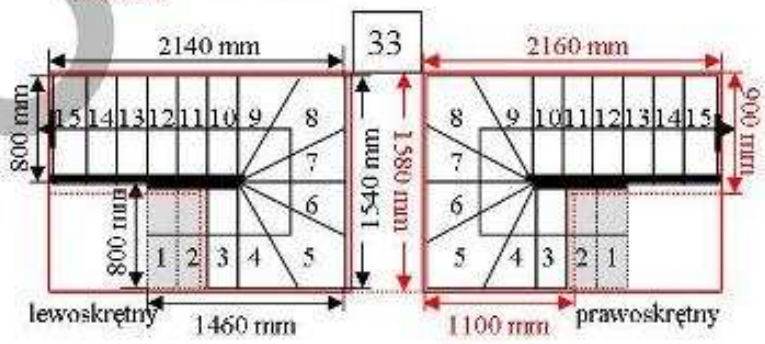

CORASCHODY

Model Moreno 220 vertical U-180
Układy typowe
Część V – U-180

CORASCHODY

Opis znaczeń kolorów:
Linia czerwona : ciągła i przerywana minimalny otwór w stropie, wymiary w mm,
Linia czarna: długość i szerokość biegu schodów w mm,

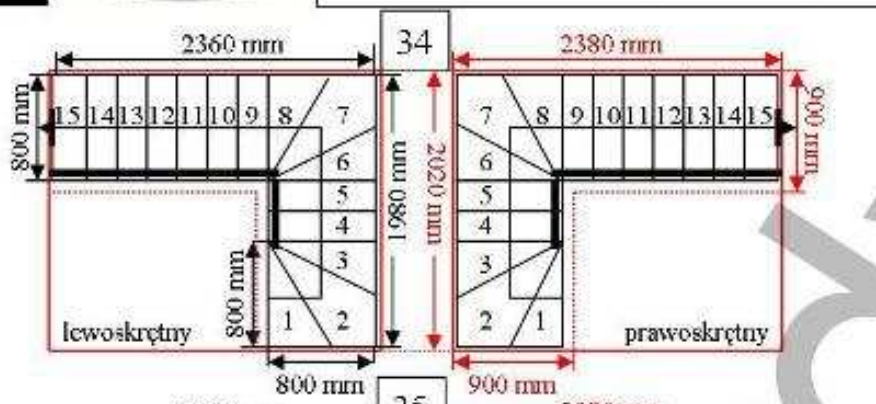

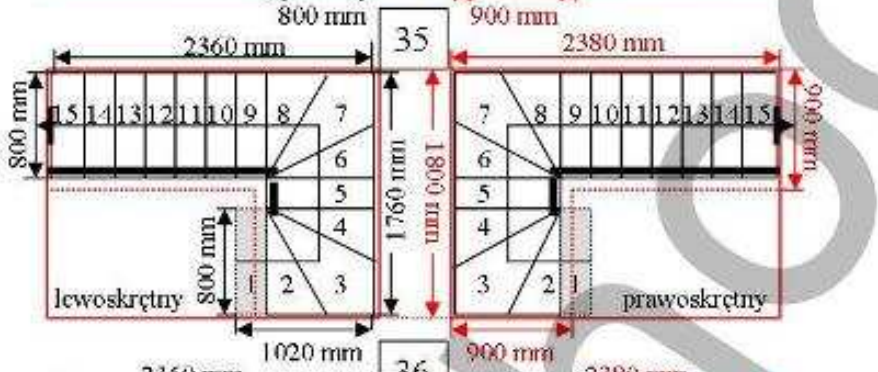

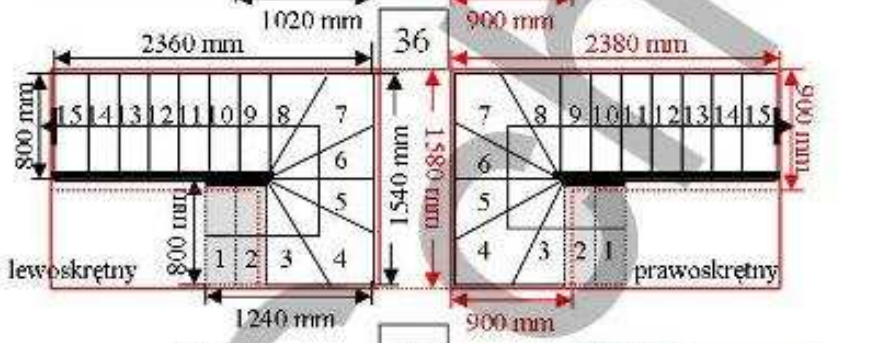

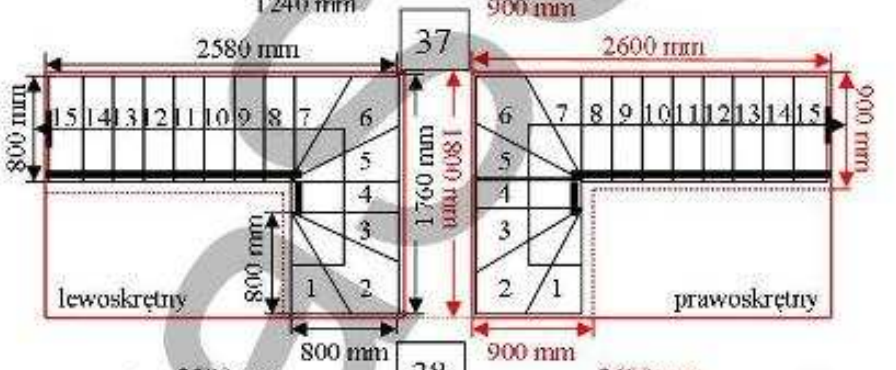

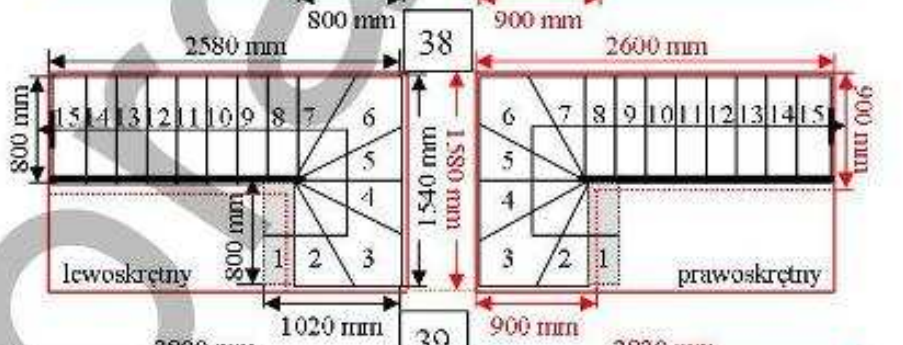

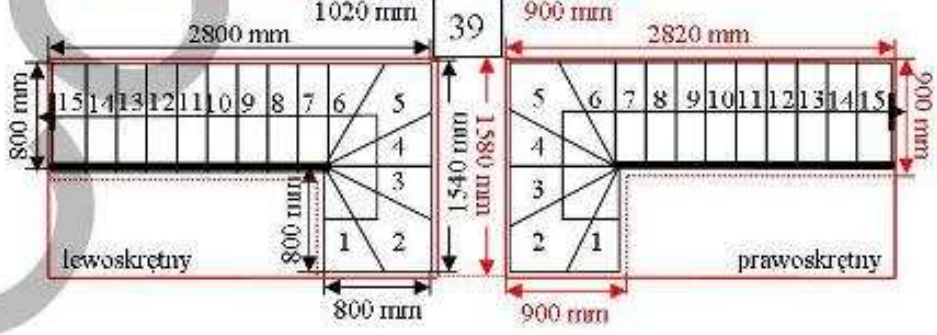

CoraSchody